PRZEKRÓJ KONSTRUKCYJNY JEZDNI

Remont nawierzchni drogi ul. Korczaka w Kamienna Górze

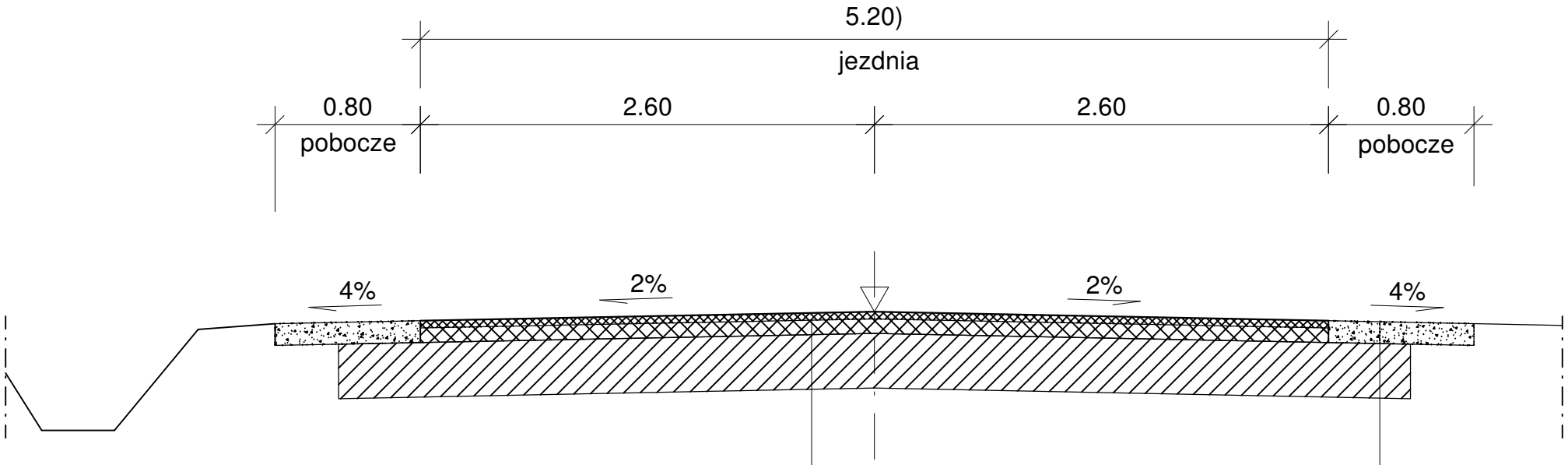

Warstwa ścieralna betonu asfaltowego - AC11S - 4 cm
Warstwa wiążąca z betonu asfaltowego - AC16W - 5 cm
Warstwa profilująca i wyrównawcza z AC16W w ilości 50kg/m2
Istniejąca nawierzchnia asfaltowa poddana sfrezowaniu, oczyszczeniu i naprawom

Kruszywo kamienne 0-31,5mm - 10cm
Istniejąca podbudowa drogi