SCHEMAT SZAFKI OŚWIETLENIOWEJ

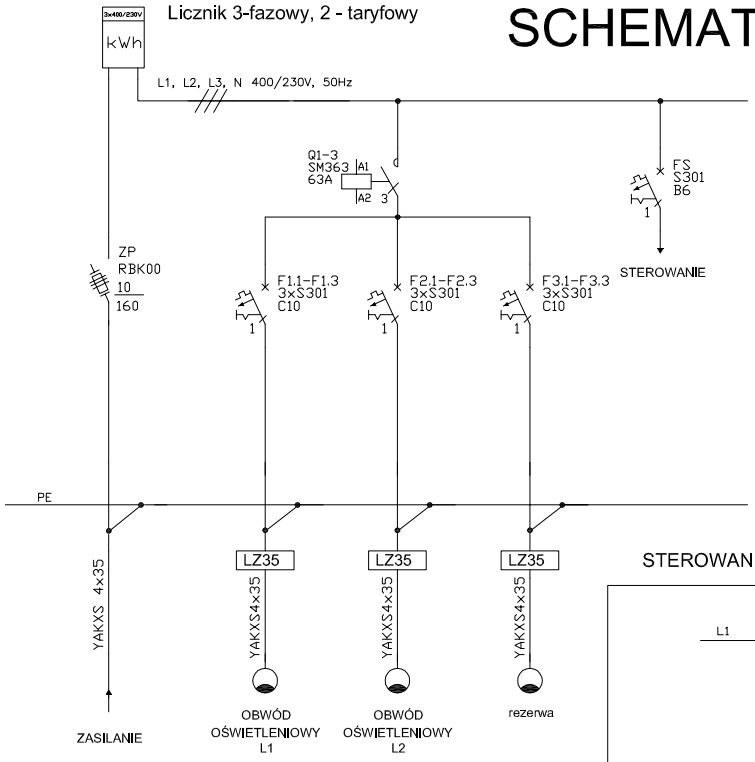

STEROWANIE OBWODEM OŚWIETLENIOWYM Z ZEGAREM ASTRONOMICZNYM

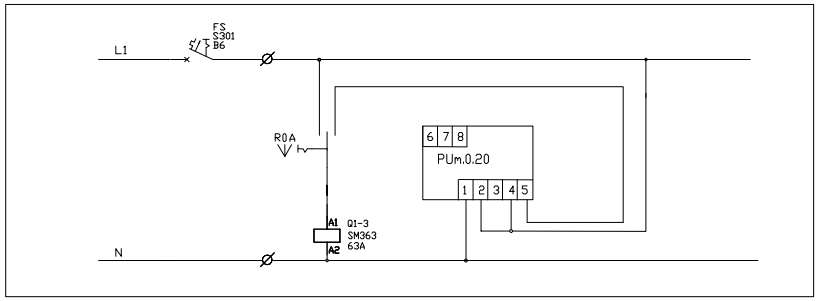

KAMIENNA GÓRA , UL. TOWAROWA

Rys. nr 5